ARKE

Chave Fim de Curso em Cruz

A nova Chave Fim de Curso Arke foi projetada para controlar o movimento de pontes rolantes, gruas e máquinas complexas. Resistente e confiável, Arke é adequado para operações exigentes em condições severas.

BENEFÍCIOS

- Projetado para garantir excelente desempenho nas condições de operação mais desafiadoras.
- 2 furos de fixação
- Contatos NC de abertura positiva para funções de segurança.
- Vida mecânica dos interruptores: 2 milhões de operações.
- Grau de proteção IP: IP65 ou IP67 com prensa-cabo dedicado M20.
- Resistência a temperaturas extremas: -40 ° C a + 80 ° C.
- Barras de alumínio com seção e caixa de 6x8 mm e cabeça em material termoplástico.
- Todos os materiais e componentes utilizados são resistentes ao desgaste garantem proteção contra água e poeira.

OPÇÕES

- Varetas transversais com 4 posições mantidas a cada 90 °, cruzadas ou T; varetas com 3 posições mantidas a cada 90 °, haste simples ou haste com rolo com movimentos de 65 ° e retorno por mola.
- 2 interruptores de ação lenta com contatos escalonados 1NC + 1NC; 2 interruptores de ação lenta com contatos 1NO + 1NC.
- 3 saídas para prensa-cabo.

CERTIFICAÇÕES

- CE (Comunidade Europeia)

RUA SANTOS DUMONT, 225 | CENTRO | SÃO BERNARDO DO CAMPO | SP | CEP 09715-120
PABX (11) 4121-7200 | ACR@ACR1.COM.BR | WWW.ACR1.COM.BR

CERTIFICAÇÕES

Conformidade com as diretivas	2014/35/UE Diretiva de baixa tensão 2006/42/CE Diretiva de maquinários
Conformidade com as normas CE	EN 60204-1 Segurança de máquinas - Equipamentos elétricos de máquinas EN 60947-1 Aparelhagem de baixa tensão e mecanismo de controle EN 60947-5-1 Aparelhagem de baixa tensão e mecanismo de controle - Dispositivos de circuito de controle de elementos de comutação - Dispositivos de controle de circuito eletromecânico EN 60529 Graus de proteção fornecidos pelo recinto
Certificados e homologações	CE

CARACTERÍSTICAS TÉCNICAS GERAIS

Temperatura ambiente	Armazenamento: -40 a +80°C operação: -40°C a +80°C
Grau de proteção	IP65 ou IP67 com prensa-cabo dedicado M20
Categoria de isolamento	Classe II
Velocidade máxima dos operações	3m/s
Vida útil mecânica	$5x10^6$ operações
Entrada de cabo	Prensa cabo M20

RUA SANTOS DUMONT, 225 | CENTRO | SÃO BERNARDO DO CAMPO | SP | CEP 09715-120
PABX (11) 4121-7200 | ACR@ACR1.COM.BR | WWW.ACR1.COM.BR

CARACTERÍSTICAS TÉCNICAS DOS INTERRUPTORES

Código	PESL1650XX	PRSL1652XX
Categoria de utilização	AC 15	
Corrente operacional nominal	6A	
Tensão operacional nominal	250 Vac	
Corrente térmica nominal	10 A	
Tensão nominal de isolamento	500 Vac	
Vida útil mecânica	2x10⁶ operações @ 2 A / 240 Vac	
Conexões	Terminais tipo parafuso	
Cabos	1x1.5 mm², 2x2.5mm²	
Torque de aperto	0.8 Nm	
Tipo do interruptor	Dupla parada, ação lenta	
Contatos	1 NF + 1 NF escalonados Todos os contatos NF são positivos - operação de abertura tipo ⊖	1 NA + 1 NF escalonados Todos os contatos NF são positivos - operação de abertura tipo ⊖
Contatos	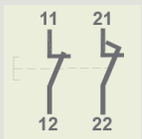	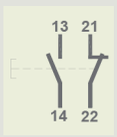
Certificados e homologações	CE	

DIMENSÕES GERAIS (mm)

Com varetas cruzadas

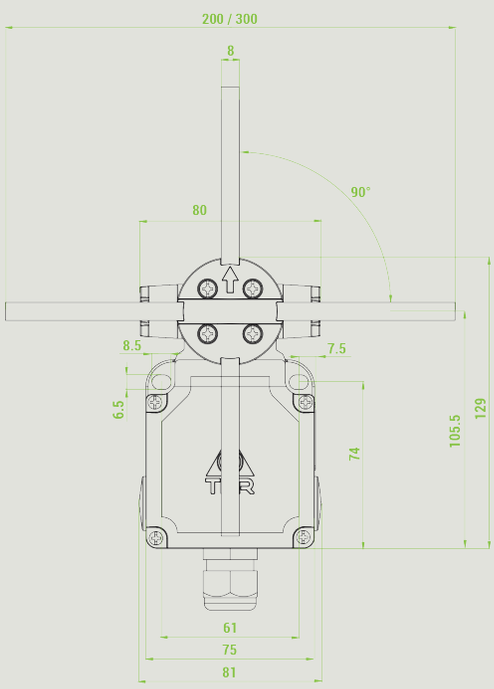

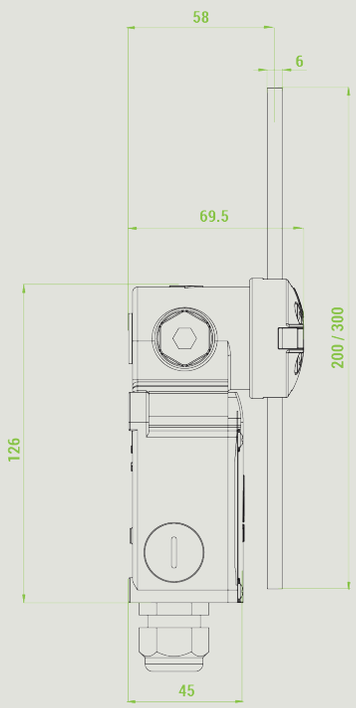

RUA SANTOS DUMONT, 225 | CENTRO | SÃO BERNARDO DO CAMPO | SP | CEP 09715-120
PABX (11) 4121-7200 | ACR@ACR1.COM.BR | WWW.ACR1.COM.BR

Com vareta e rolete

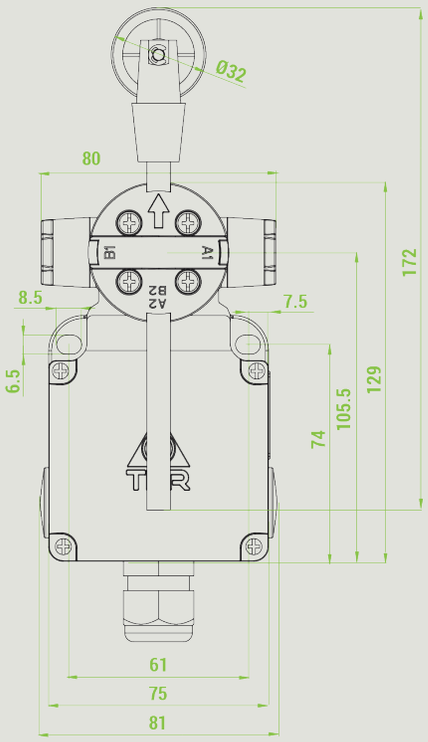

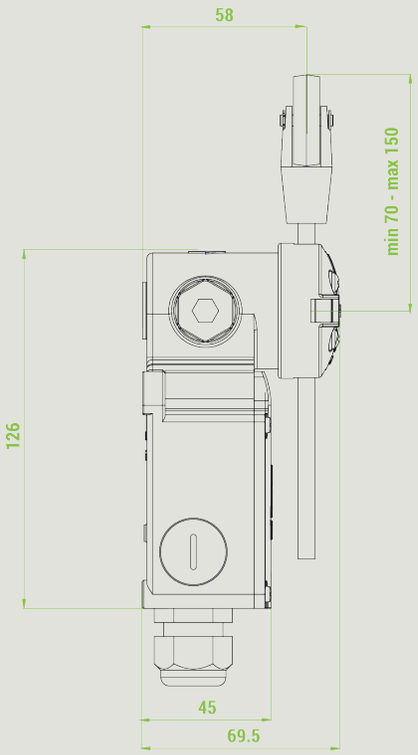

INTERRUPTORES LIMITE PADRÃO

4 posições mantidas

Os interruptores de limite são equipados com interruptores PRSL1650XX com contatos escalonados 1NF+1NF

Outras configurações estão disponíveis sob encomenda.

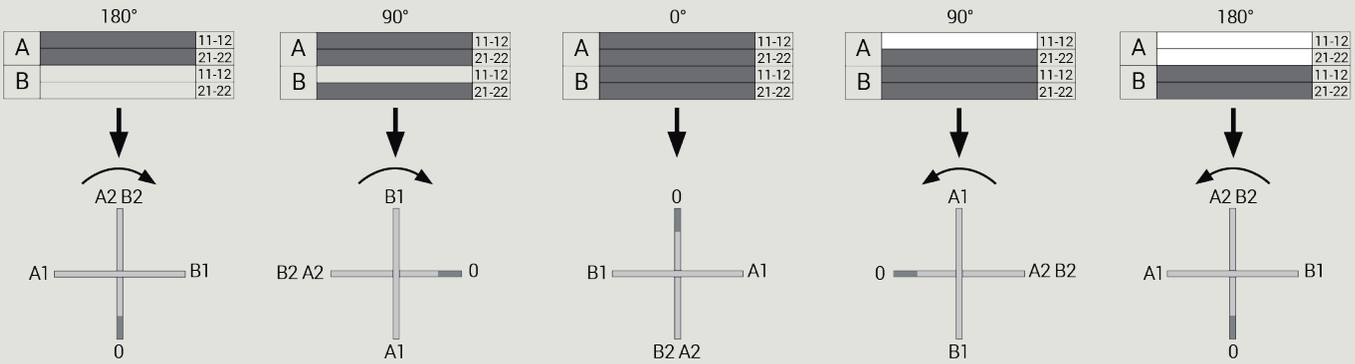

RUA SANTOS DUMONT, 225 | CENTRO | SÃO BERNARDO DO CAMPO | SP | CEP 09715-120
PABX (11) 4121-7200 | ACR@ACR1.COM.BR | WWW.ACR1.COM.BR

Descrição	Varetas	Código
4 posições mantidas – parada em 180° em cada direção	Varetas cruzadas 2 x 200mm	F201110001
4 posições mantidas- rotação livre	Varetas cruzadas 2 x 200mm	F201120001

3 posições mantidas

Os interruptores de limite são equipados com interruptores PRSL1652XX com contatos escalonados 1NA+1NF

Outras configurações estão disponíveis sob encomenda.

Deslocamento do atuador	Varetas	Código
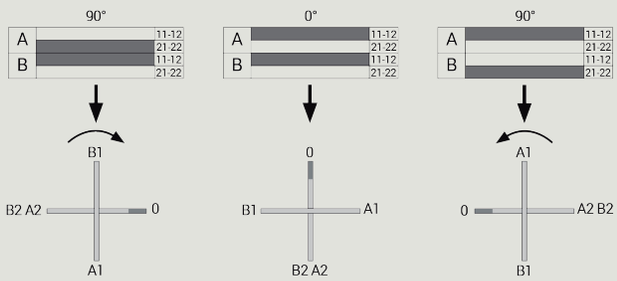	Varetas cruzadas 2 x 200mm	F201110002
	Varetas T 1 x 200 mm 1 x 300 mm	F201110006

Retorno por mola

Os interruptores de limite são equipados com interruptores PRSL1652XX com contatos escalonados 1NA+1NF

Outras configurações estão disponíveis sob encomenda.

Deslocamento do atuador	Varetas	Código
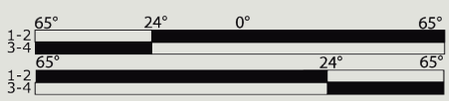	Vareta com rolete	F202210001

RUA SANTOS DUMONT, 225 | CENTRO | SÃO BERNARDO DO CAMPO | SP | CEP 09715-120
PABX (11) 4121-7200 | ACR@ACR1.COM.BR | WWW.ACR1.COM.BR