ACR

Botoeira
Mike-X

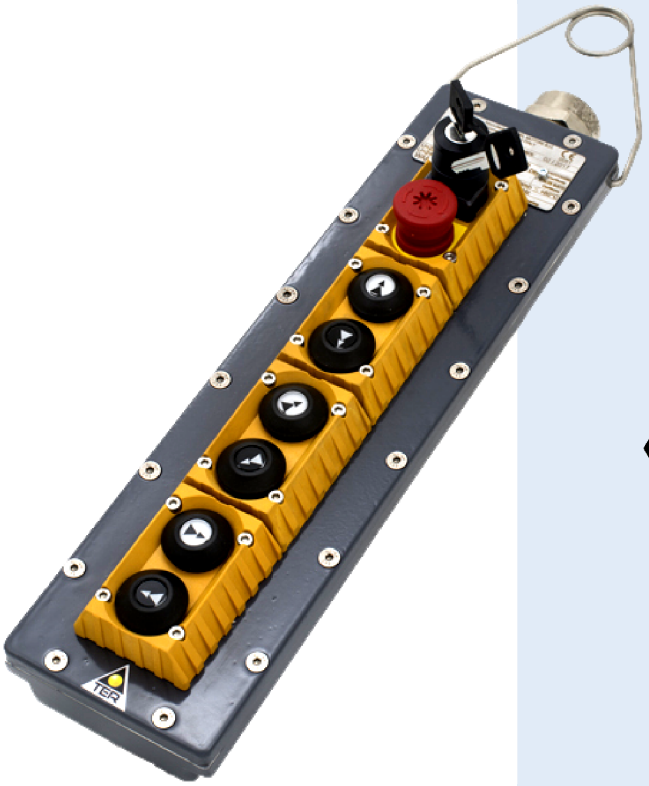

CERTIFICAÇÕES

Botoeira para utilização em atmosferas explosivas

Botoeira pendente à prova de explosão para controle auxiliar, robusta, resistente e de fácil manuseio, desenhada para a indústria pesada, potencialmente em atmosferas explosivas.

CARACTERÍSTICAS
- Botoeira pendente para uso em áreas industriais e locais perigosos para zonas ATEX e IECEx 1, 2, 21, 22.
- Custos e tempo de instalação e fiação reduzidos: o espaço interno otimizado permite conexões fáceis e rápidas.
- Contatos NF de abertura positiva para funções de segurança.
- Grau de proteção: Mike-X está classificada como IP65.
- Resistente à temperaturas extremas: -20°C a +60°C.
- Possui corpo sólido, porém leve fabricado em alumínio epóxi pintado ou em aço, resistente à mudanças de temperatura.
- Todos os materiais e componentes usados são resistentes a impactos e ao desgaste e garantem a proteção do produto contra água, poeira e óleo.

OPÇÕES
- Disponível na configuração com 4 a 16 atuadores
- Interruptores de dupla velocidade com contatos NA ou NF.
- Ampla gama de atuadores: botões de dupla velocidade e chaves seletoras em diversas configurações de operação.
- Intertravamento mecânico para prevenir a operação simultânea de funções opostas.
- Barra de jumper disponível sob pedido para reduzir o tempo de fiação.
- Pode ser equipado com protetores térmicos e resistências como aquecedores anti-condensação. (máx. potência 24W).

CERTIFICAÇÕES
- Normativa CE.
- Certificação Atex EN 60079-0:2012, EN 60079-1:2014, EN 60079-31:2014.
- Conformidade com as normas IECEx IEC 60079-0:2012, IEC 60079-1:2014 e IEC 60079-31:2013.

Preencha o formulário de solicitação para configurar corretamente o produto.

ELEVAÇÃO NA INDUSTRIA

ELEVAÇÃO NA CONSTRUÇÃO

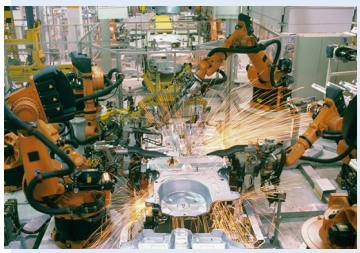

AUTOMAÇÃO INDUSTRIAL

ATMOSFERAS EXPLOSIVAS

Rua Santos Dumont, 225 · Centro · São Bernardo do Campo · SP · CEP 09715-120 · PABX (11) 4121-7200 · acr@acr1.com.br · www.acr1.com.br | DEUS É FIEL

CARACTERÍSTICAS TÉCNICAS

Certificados e homologações

CONFORMIDADE COM AS NORMAS ATEX

EN60079-0:2012: Atmosferas explosivas - Equipamento - Regras gerais
EN60079-1:2014: Atmosferas explosivas - Proteção do equipamento por meio de caixas à prova de explosão ''d''
EN60079-31:2014: Atmosferas explosivas - Proteção do equipamento contra ignição por poeira por meio de caixas ''t''

CONFORMIDADE COM AS NORMAS IECEx

IEC60079-0:2012: Atmosferas explosivas - Equipamento - Regras gerais
IEC60079-1:2014: Atmosferas explosivas - Proteção do equipamento por meio de caixas à prova de explosão ''d''
IEC60079-31:2013: Atmosferas explosivas - Proteção do equipamento contra ignição por poeira por meio de caixas ''t''

CERTIFICADO ATEX ITS16ATEX101535X
CERTIFICADO IECEx ITS16.0070X

TIPO DE PROTEÇÃO ATEX:
II 2 G Ex db IIC T6 Gb
II 2 D Ex tb IIIC T85ºC Db
-20ºC a +60ºC

TIPO DE PROTEÇÃO ATEX:
Ex db IIC T6 Gb
Ex tb IIIC T85ºC Db
-20ºC a +60ºC

CONFORMIDADE COM AS NORMAS COMUNITÁRIAS
2014/34/EU (ATEX)
2014/30/EU Compatibilidade eletromagnética
2006/42/CE Diretiva de máquinas
2014/35/EU Diretiva de baixa tensão

CERTIFICADOS E HOMOLOGAÇÕES CE Ex IEC IECEx

Características técnicas gerais

Temp.ambiente - Funcionamento:	-20°C / +60°C
Grau de proteção:	IP65
Entrada dos cabos:	1 NPT ANSI / ASME B1.20.01
	Prensacabo M20x1.5 ou M25x1.5 ou M32x1.5, tolerância média 6H/6g, cumprindo com padrão ISO 965-3 e ISO 965-1
	Prensacabo cumprindo com normas IEC 60079-0, EN 60079-1, (Ex-d); EN 60079-31:2009 (versão Tb)

Características técnicas dos micro-interruptores

Corrente nominal de utilização:	Max. 250 Vdc / 1.1 A
	Max. 240 Vac / 3 A
Frequência nominal:	50/60 Hz
Tipo dos interruptores:	Interruptores de dupla velocidade com contatos NA ou NF (todos os contatos NF são de operação abertura positiva)
Cabos:	Min 0.75 mm2 - Max 2 mm2 (ATEX and IEC Ex)
Aquecedor anti-umidade (opc.):	Potência máxima 24W

Opcionais

Aquecedor anti-umidade
Botão START verde
Pintura especial
Jumpers de conexão

Dimensões (mm)

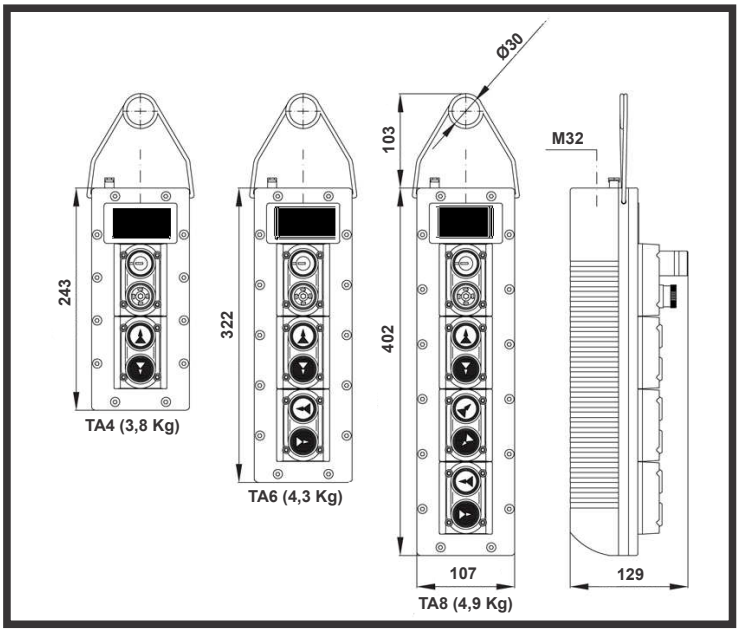

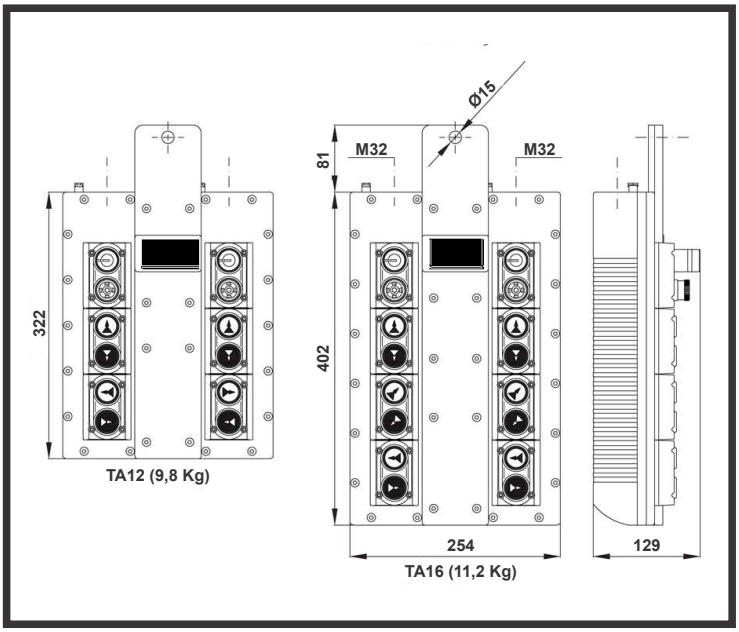

MIKE-X - REQUEST FORM FOR PENDANT STATION

Pendant station model

☐ Simple (4 - 8 actuators)

☐ Double (12 - 16 actuators)

Symbols

1
3
5

2
4
6

Optional

☐ Anti-condensation heater

☐ Green start button

☐ Special painting

☐ Connecting bridges

Instructions

- Tick the box corresponding to the pendant control station model required.
- Enter the number corresponding to the symbol required for each control element.
  If the key selector switch and the emergency pushbutton are required, tick the box corresponding to the right position.
  When the pendant control station is the double row model, complete both the columns.
- Attention: opposite commands (i.e: up – down) are vertically coupled on columns.
- Tick the box corresponding to the optional required.

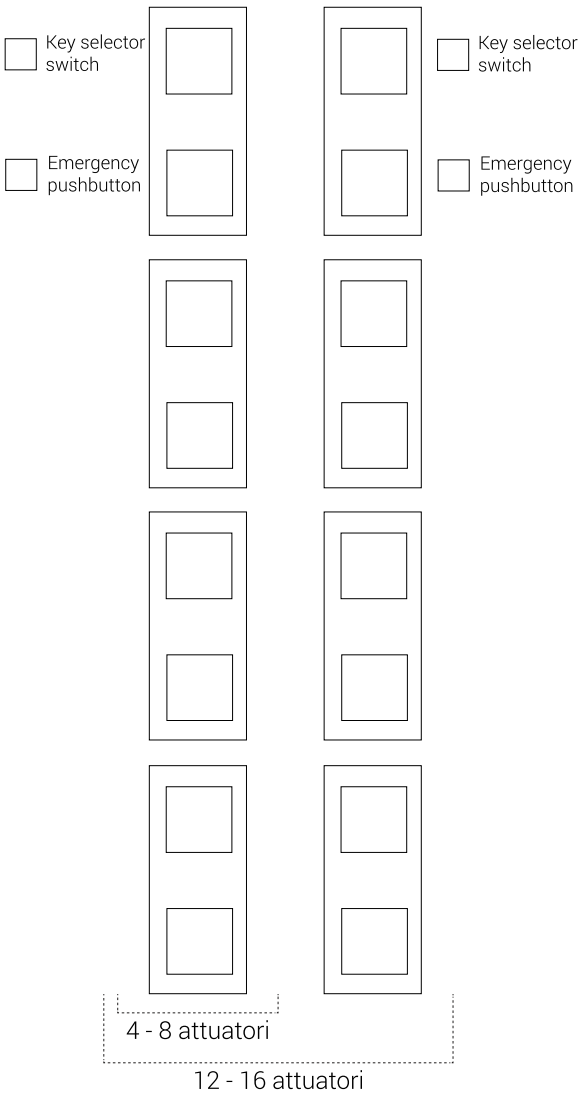

Remarks