SOLUÇÕES DE SEGURANÇA PARA MOVIMENTAÇÃO DE CARGA

ANTICOLISÃO RADAR rAAV

ACR

PARA VEÍCULOS INDUSTRIAIS

(SKHDA27261073)

O **ANTICOLISÃO RADAR rAAV** é construído com a tecnologia de ondas milimétricas, permitindo um bom desempenho em todos os climas. É altamente útil para a detecção de obstáculos ao reverter ou estacionar e amplamente utilizado em veículos grandes, como caminhões, máquinas de construção e máquinas agrícolas.

BENEFÍCIOS

- Para trabalho 24 horas sobre qualquer condição climática
- Radar configurável por aplicativo para smartphone via Wi-Fi
- Expansível até 4 sensores, para equipamentos de longas dimensões
- Ângulo de detecção ajustável: Horizontal 120° Vertical 14°
- Anti-vibração: ISO 16750-3 Máx. 5.9G

CARACTERÍSTICAS TÉCNICAS

Alimentação	10 - 30Vcc	
Consumo de Energia	12W	
Fundo de Escala	0.2 - 40 metros	
Sinal Sensor	Radar 77GHz	
Dimensões	**Sensor Radar**	**Eletrônica de Controle**
	106x72x34mm	152x89x53mm
Proteção	IP69K	IP66
Temperatura de Operação	-30 ~ 70°C	-20 ~ 70°C
Fixação	Suporte ajustável inox (opcional)	Parafuso M6
Saída de Alarme	1 saída programável	
Programação	Por aplicativo para smartphone via Wi-Fi	

RUA SANTOS DUMONT, 225 | CENTRO | SÃO BERNARDO DO CAMPO | SP | CEP 09715-120
PABX (11) 4121 7200 | ACR@ACR1.COM.BR | WWW.ACR1.COM.BR

ANTICOLISÃO RADAR rAAV

ACR

A VERSÃO COMPLETA (SKHDA27261073) INCLUI:

- Sensor Radar 2TR4 77 GHz;
- Box de Controle com 1 saída programável;
- Buzzer 85 dB;
- Monitor HD 7"Alta Definição (exibe imagem e alarme ao mesmo tempo);
- Câmera HD Heavy Duty, Waterproof, IP69K;
- 2 Cabos de 15 Metros para sensor e câmera;

OPCIONAL
Suporte em Inox, facilita a instalação e o ajuste de posição do sensor.

ACR, O MELHOR EQUIPAMENTO COM SERVICE 24 HORAS!

- **Assistência Técnica 24 horas**
- **Pós-vendas completo com serviços de reparo e peças para reposição**
- **Desenvolvimento de Soluções à realidade do cliente**

Versão Básica: SKHDA27 (apenas sensor radar, box de controle, buzzer e cabo de 5 metros para sensor)

EXEMPLO DE APLICAÇÃO

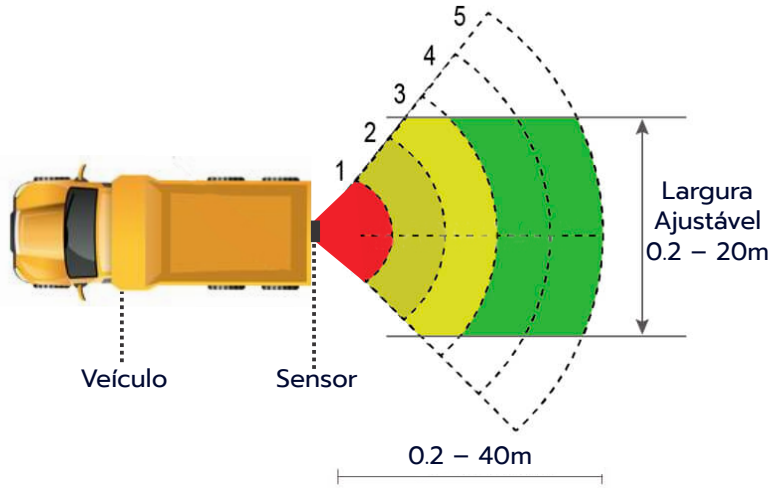

O range de detecção de cada zona pode ser personalizado

RUA SANTOS DUMONT, 225 | CENTRO | SÃO BERNARDO DO CAMPO | SP | CEP 09715-120
PABX (11) 4121 7200 | ACR@ACR1.COM.BR | WWW.ACR1.COM.BR